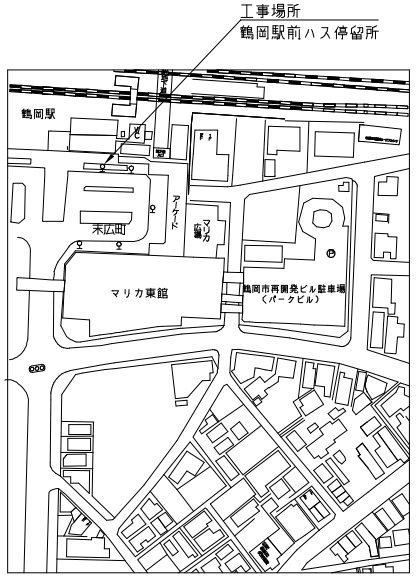

付近見取図

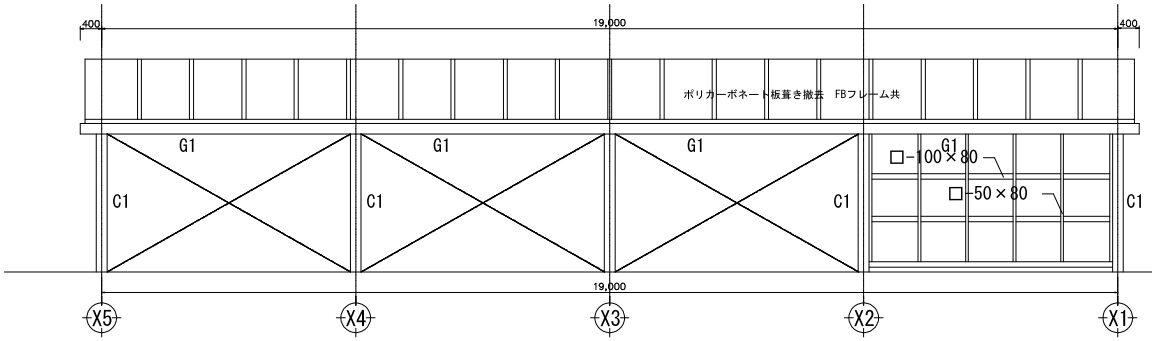

■北面

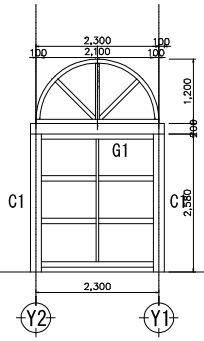

■西面

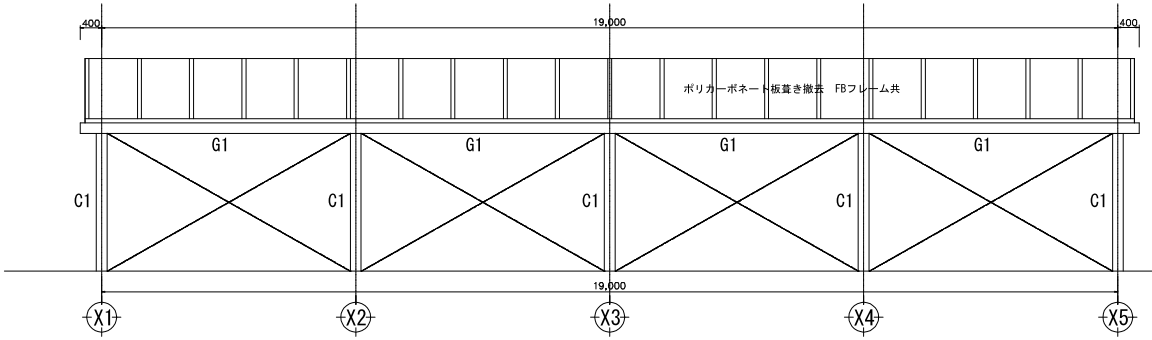

■南面

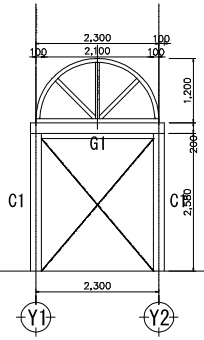

■東面

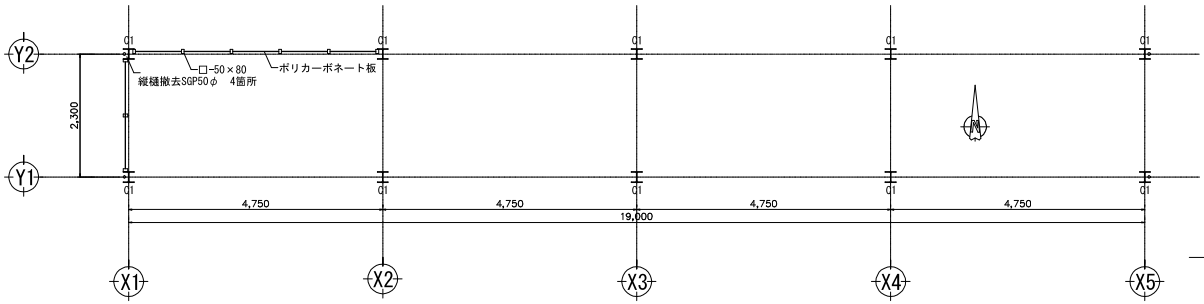

■平面図

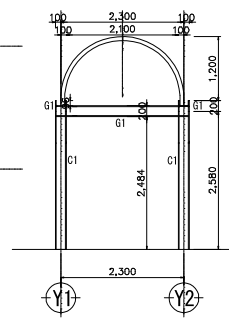

■Y1～Y2梁間断面

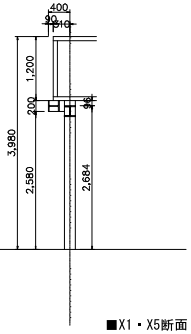

■X1・X5断面

鶴岡市建設部建築課	製図	照　査	特　記	製図	8年　9月	工事名	鶴岡駅前バス停留所改修工事
				縮尺	1/100	図面名	既存図

図面番号 1

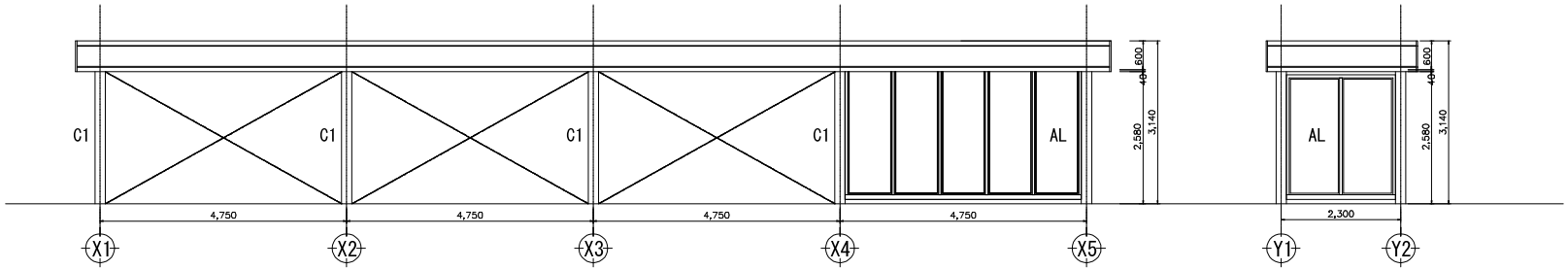

■北面

サインは別図参照

■西面

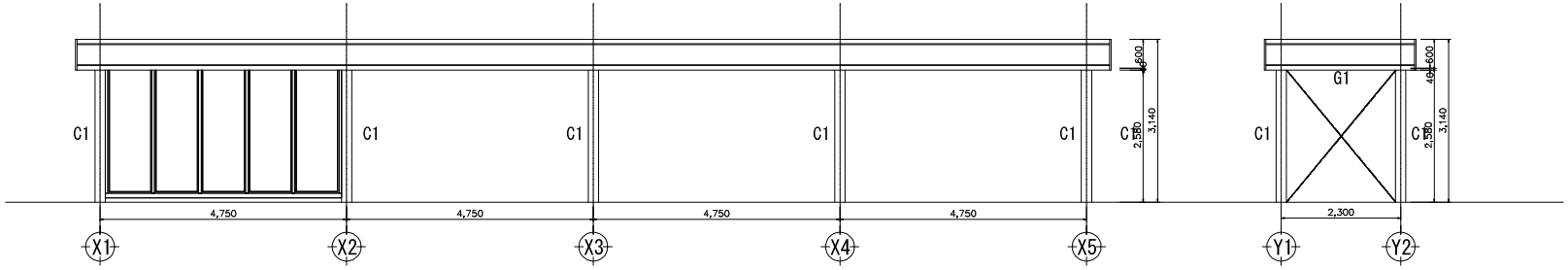

■南面

■東面

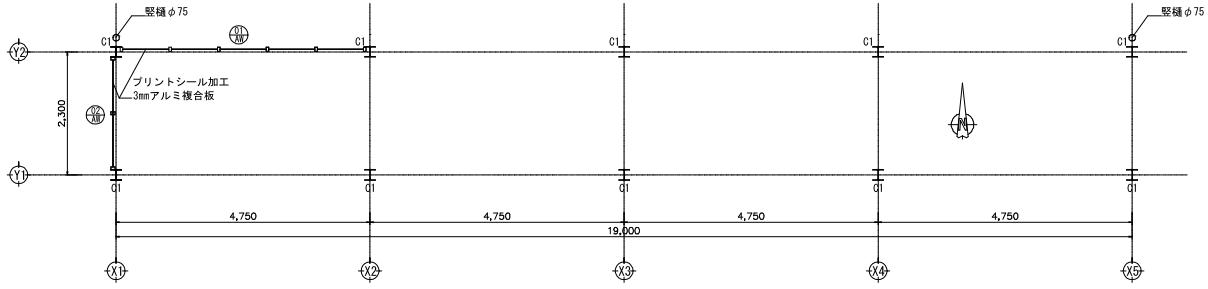

■平面図

~~塗装仕様~~
~~（既存鉄部）　下地調整：RB種、さび止め塗料：2回　Ds種（ＪＩＳ　Ｋ 5551）~~
~~ウレタン樹脂塗料（中1、上1）~~
~~（新規鉄部）　カラーリップ溝形鋼 下地調整：B種、仕上げ塗料：ウレタン樹脂塗料（中1、上1）~~

鶴岡市建設部建築課	製図	照　査	特　記	製図	8年　9月	工事名	鶴岡駅前バス停留所改修工事	図面番号
				縮尺	1/100	図面名	改修図	2

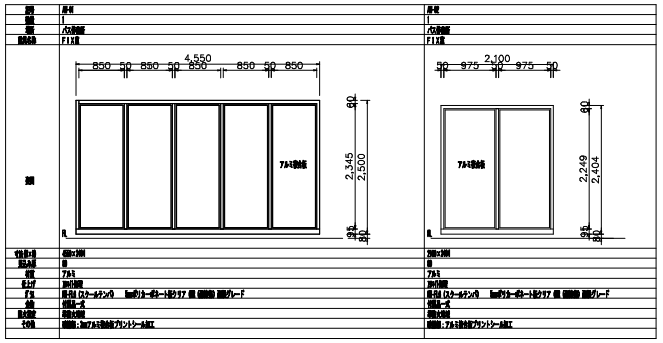

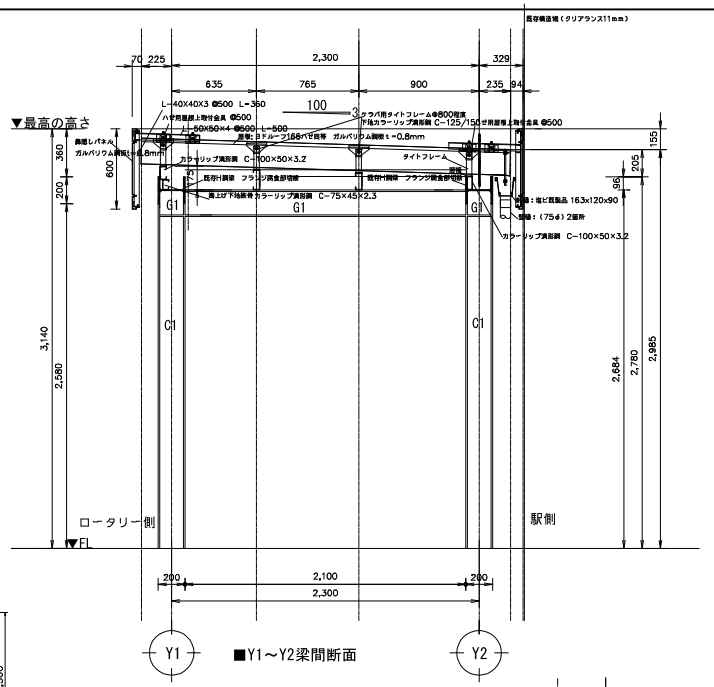

■Y1～Y2梁間断面

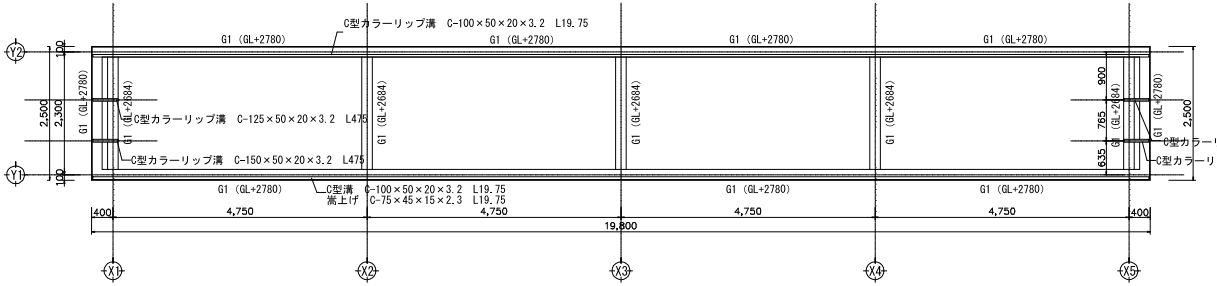

■梁伏図

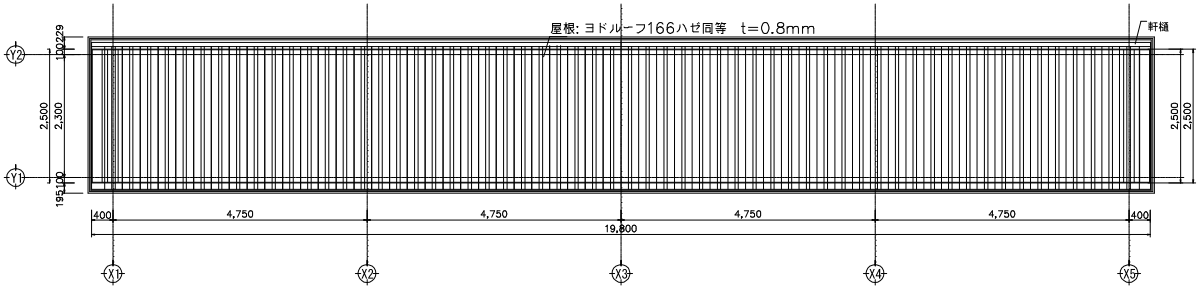

■屋根伏図

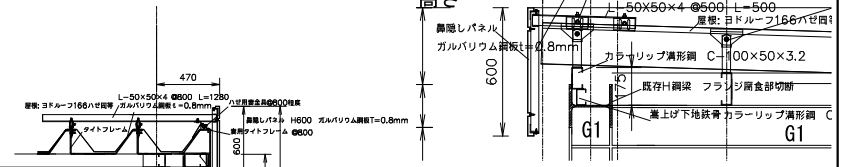

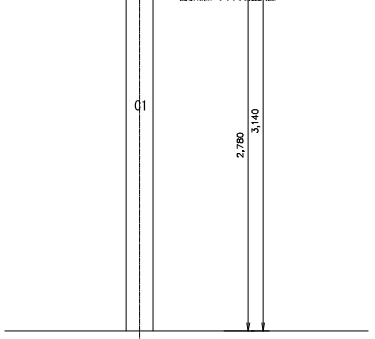

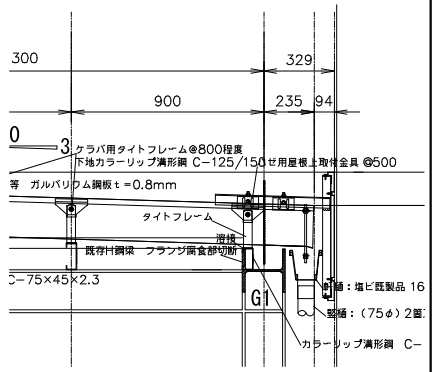

鶴岡市建設部建築課	製図	照査	特記	製図	8年 9月	工事名	鶴岡駅前バス停留所改修工事	図面番号
				縮尺	1/100,40,25	図面名	改修詳細図	3

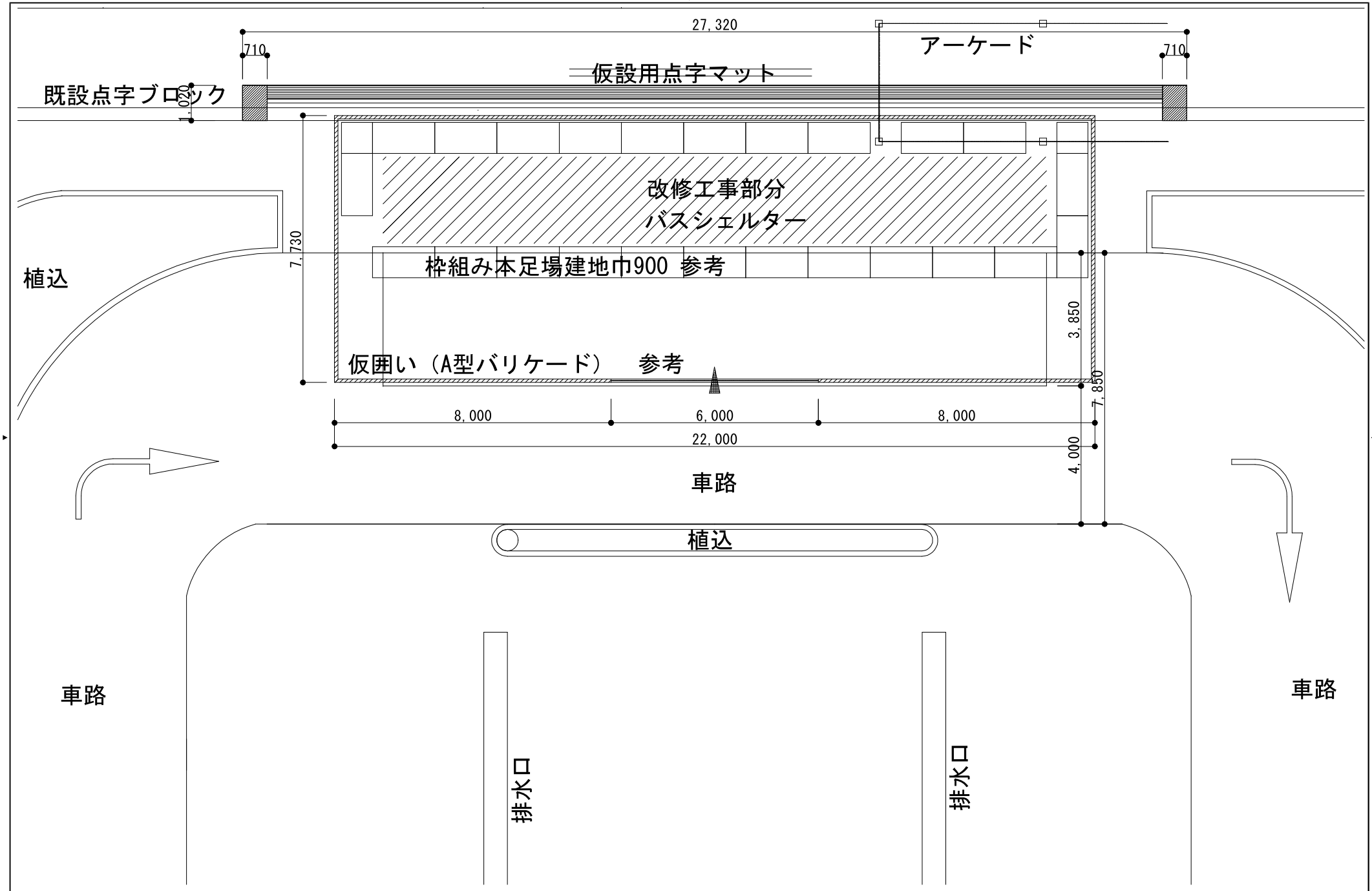

鶴岡市建設部建築課	製図	照査	特記	製図	8年10月	工事名	鶴岡駅前バス停留所改修工事
				縮尺	1/100	図面名	仮設計画図

図面番号 4

鶴岡駅前バス停留所　サイン計画図

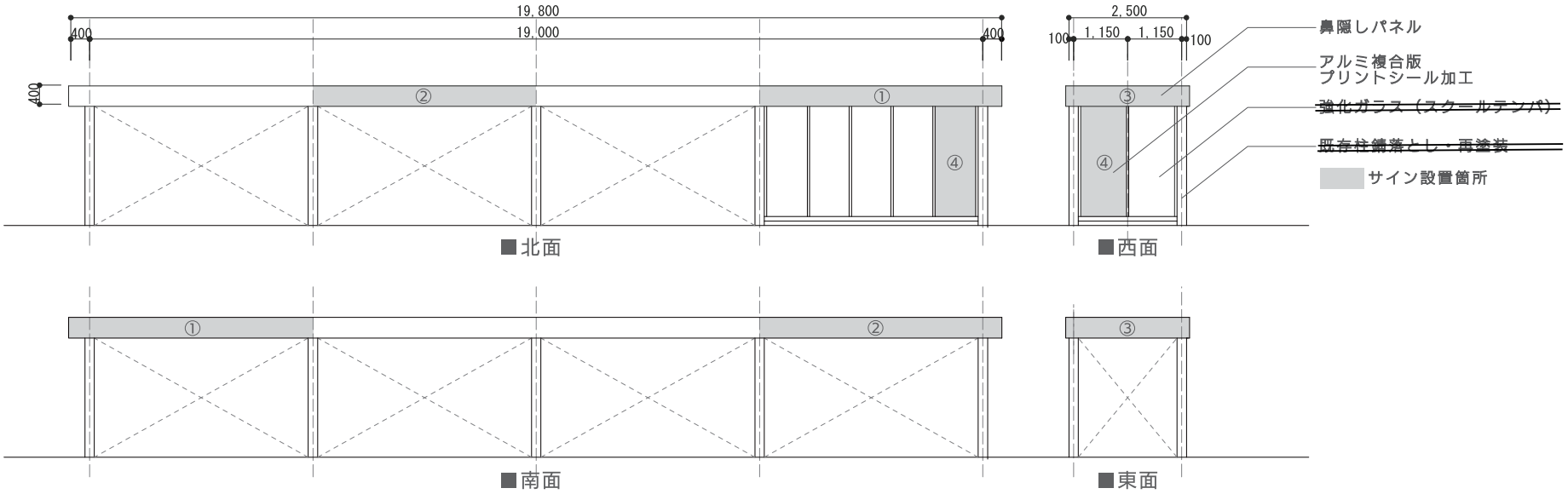

①北面・南面　屋根上部サイン１　※北面：文字右寄せ、南面：文字左寄せ

鶴岡駅前 Tsuruoka Station バスのりば Bus Stop 1

②北面・南面　屋根上部サイン２

←のりば３ bus stop 3　↑のりば 4,5 bus stop 4,5　バスのりば Bus Stop 2

③東面・西面　屋根上部サイン

バスのりば Bus Stop 1,2

④北面・西面　壁型サイン（内外）

バスのりば 1
Bus Stop
羽黒山
Mt.Haguro

バスのりば 2
Bus Stop
東北エプソン
アクアリウムかもすい
TOHOKU EPSON
AQUARIUM KAMOSUI

鶴岡駅前バス停留所　カラースキーム

外壁瓦部分



外壁レンガ（暗い部分）



NewDays 屋外サイン・建具枠



屋外タイル



